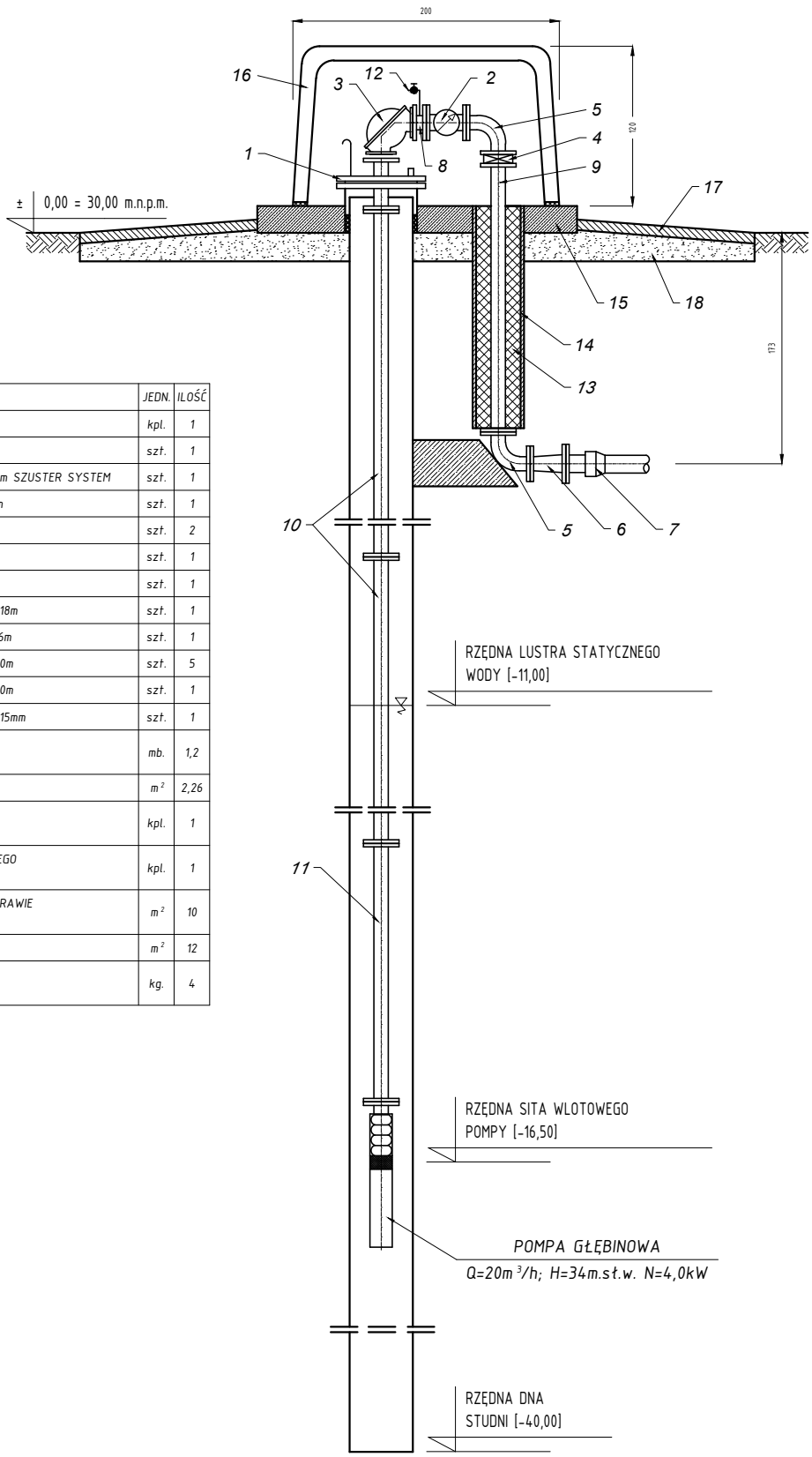

L.p.	WYSZCZEGÓLNIENIE	JEDN.	ILOŚĆ
1	GŁOWICA STUDZIENNA Ø 457mm	kpl.	1
2	WODOMIERZ ŚRUBOWY DN100mm	szt.	1
3	ZAWÓR ZWROTNY KULOWY KOLANOWY Ø 100mm SZUSTER SYSTEM	szt.	1
4	ZAWÓR MOTYLKOWY - PRZEPUSTNICA Ø 100mm	szt.	1
5	KOLANO KOŁNIERZOWE Ø 100 mm	szt.	2
6	ZWĘŻKA Ø100x110mm	szt.	1
7	KRÓCIEC JEDNOKOŁNIERZOWY FWØ 110mm	szt.	1
8	KRÓCIEC DWUKOŁNIERZ. OCYNK. Ø 100mm , L=0,18m	szt.	1
9	KRÓCIEC DWUKOŁNIERZ. OCYNK. Ø 100mm , L=1,6m	szt.	1
10	KRÓCIEC DWUKOŁNIERZ. OCYNK. Ø 100mm , L=3,0m	szt.	5
11	KRÓCIEC DWUKOŁNIERZ. OCYNK. Ø 100mm , L=2,0m	szt.	1
12	ZAWÓR CZERPALNY ZE ZŁĄCZKĄ DO WĘŻA Ø 15mm	szt.	1
13	KSZTAŁTKI STYROPIANOWE DO OCIEPLENIA RUR Ø 100mm; gr. 8cm	mb.	1,2
14	IZOLACJA - FOLIA BUDOWLANA GR. 0,55mm	m^2	2,26
15	PŁYTA PREFABRYKOWANA ŻELBETOWA NASTUDZIENNA; grubość 15 cm	kpl.	1
16	OBUDOWA Z LAMINATU POLIESTROWO-SZKLANEGO TYPU: "LANGE"	kpl.	1
17	UMOCNIENIE Z PŁYTEK CHODNIKOWYCH NA ZAPRAWIE CEMENTOWEJ	m^2	10
18	PODŁOŻE Z POSPÓŁKI gr. 0,20 m	m^2	12
19	WYPEŁNIENIE PRZEJŚĆ RUROCIĄGÓW ZAPRAWĄ PLASTYCZNĄ WODOSZELNĄ	kg.	4

BIURO INŻYNIERSKIE BUDZISZ sp. z o.o.
76-024 Konikowo ▪ ul. Przyjaciół 21 ▪ biuro@bib.biz.pl

PROJEKTOWAŁ	mgr inż. Dariusz Budzisz	Upr. ZAP/0141/PWOS/05 w specjalności instalacyjnej w zakresie sieci, instalacji i urządzeń cieplnych,wentylacyjnych,gazowych,wodociągowych i kanalizacyjnych	
SPRAWDZIŁ	mgr inż. Grzegorz Włoch	Upr. U.73427/24/98 w specjalności instalacyjnej w zakresie sieci, instalacji i urządzeń cieplnych,wentylacyjnych,gazowych,wodociągowych i kanalizacyjnych	

STADIUM OPRACOWANIA: P.W.	TREŚĆ RYSUNKU: Obudowa projektowanej studni wierconej SW2		NR RYS. 9
BRANŻA: San.			DATA SP. 06/22
OBIEKT: STACJA UZDATNIANIA WODY	MIEJSCOWOŚĆ: SŁAWSKO gm. SŁAWNO	SKALA 1:50	